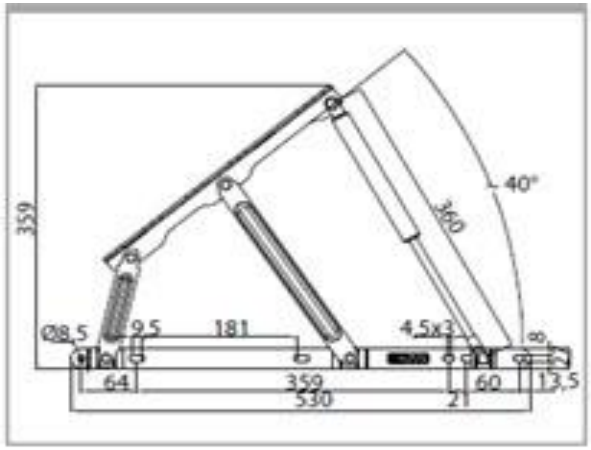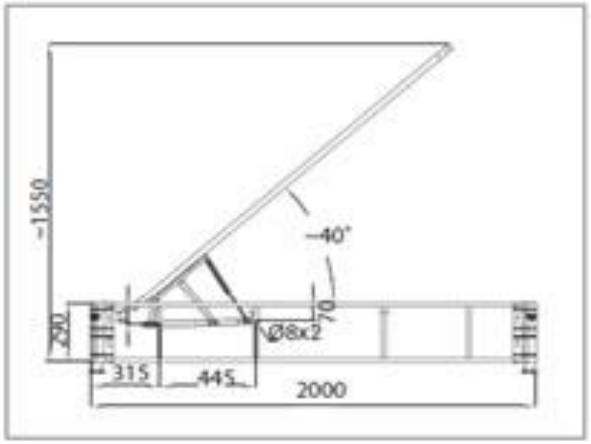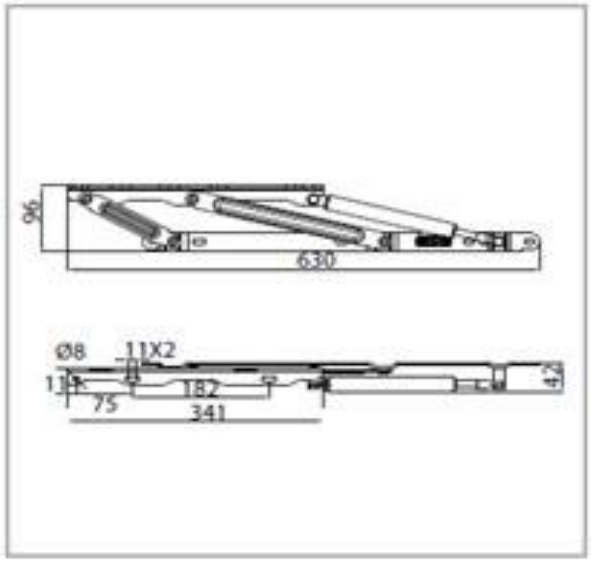ŠKARE SRENJI EX